マルナカ

ビルメンテナンス用 低騒音型高圧洗浄車

2.0t車ベース

マルナカ独自の防音技術により、静かな洗浄作業が実現！市街地、夜間洗浄作業で威力を発揮。

なんと最大負荷時で **66dB** （7m四方平均値）

現場に対応する洗浄能力、広い収納スペースを装備！！

リール無しで
さらに広い収納スペース

SVKシリーズ

外観図

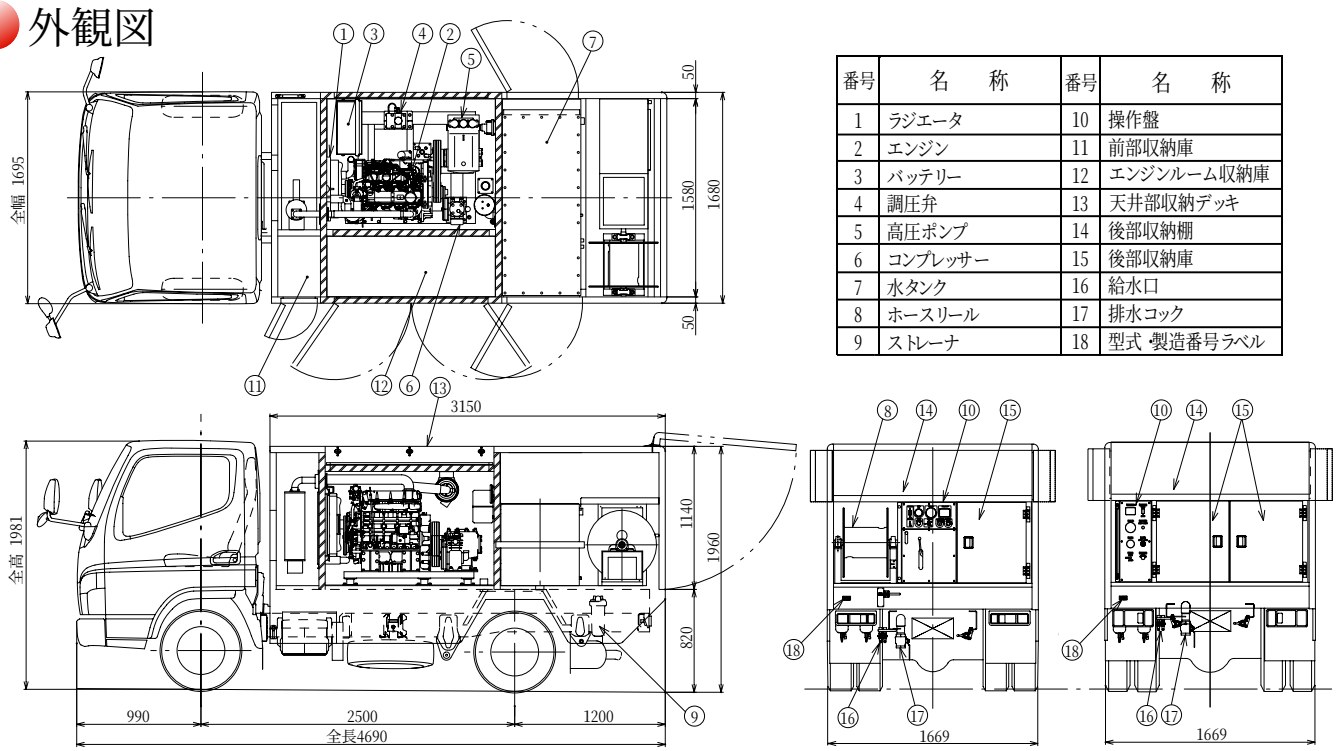

番号	名　称	番号	名　称
1	ラジエータ	10	操作盤
2	エンジン	11	前部収納庫
3	バッテリー	12	エンジンルーム収納庫
4	調圧弁	13	天井部収納デッキ
5	高圧ポンプ	14	後部収納棚
6	コンプレッサー	15	後部収納庫
7	水タンク	16	給水口
8	ホースリール	17	排水コック
9	ストレーナ	18	型式・製造番号ラベル

仕様

型　式	SVK2080	SVK2550	SVK3045
寸　法　(長×幅×高)mm	4690×1695×1981		
搭載ポンプ	YP20100	SPECK P52/54 -270	SPECK P45/46 -320
最高圧力　MPa	20	25	30
吸水量　L/min	80	55	45
定格出力　kW(PS)	36.1		
巻取りリール	シングルリールまたはダブルリールまたはリールなし		
水タンク容量　L	500		

※仕様は改良のため、お断りなく変更することがあります。

防音性能　エンジンルームの気密性を高め、最高仕様での作業時の騒音値が66dB。
スローダウン機能を装備しているため、洗浄待機時は更に静かになります。

機　能　スーパーサイレント型、スローダウン機能(任意回転数に設定可能)、電動ホースリール、
エアー式調圧弁、渇水時高圧ポンプ自動停止、ステンレス製500L水タンク

操作性　後部集中操作パネルによりエンジン始動、停止、回転数、圧力調整ができ、各計器類があるため
エンジンルームを触る必要がありません。

洗浄能力　最高圧力 20.0MPa(200kgf/㎠) 吸水量80L
最高圧力 25.0MPa(250kgf/㎠) 吸水量55L　3種類そろえています。
最高圧力 30.0MPa(300kgf/㎠) 吸水量45L

収納力　後部収納庫、後部収納棚、エンジンルーム収納庫、前部収納庫、天井部収納デッキと、
広い収納スペースを装備しています。

マルナカは水と緑で人を創ります
株式会社マルナカ
■営業部
□東京営業所　〒331-0811　さいたま市北区吉野町1丁目387-1　☎048(664)6115　FAX(660)1491
□京都営業所　〒601-8307　京都市南区吉祥院向田西町11　☎075(313)9111　FAX(316)3591
□九州営業所　〒861-8035　熊本市東区御領8丁目2-22　☎096(389)0005　FAX(389)0065
□海外事業部　〒601-8307　京都市南区吉祥院向田西町11　☎075(321)1901　FAX(316)4966
駐在所／仙　台・和歌山

あなたのご相談相手